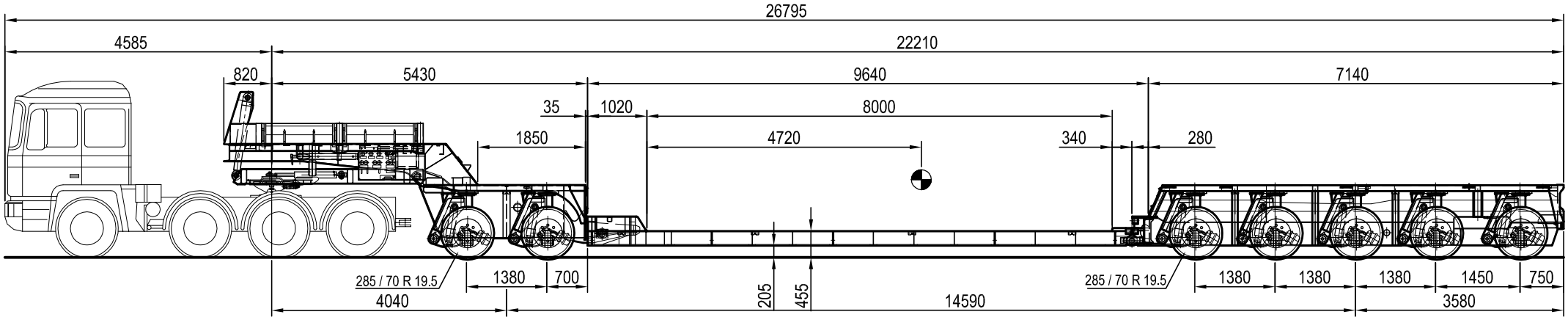

MV / DW	6,510 T
CU / P	17,490 T
MMC / GVW	24,000 T

MV / DW	6,510 T
CU / P	17,490 T
MMC / GVW	24,000 T

viz 12T per line (12T par ligne)

MV / DW	30,100 T
CU / P	77,900 T
MMC / GVW	108,000 T

MV / DW	17,080 T
CU / P	42,920 T
MMC / GVW	60,000 T

viz 12T per line (12T par ligne)

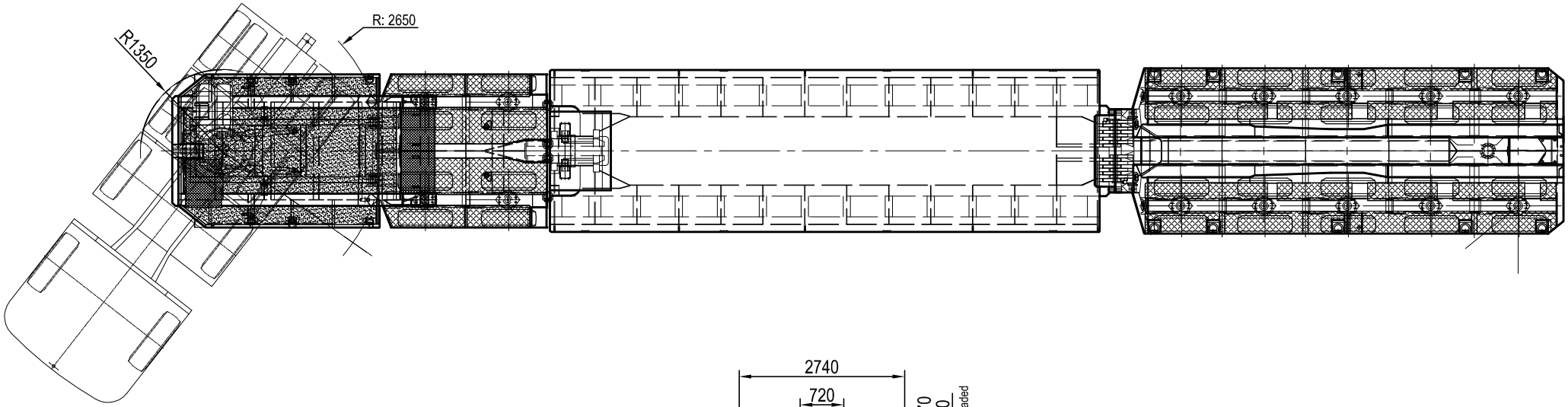

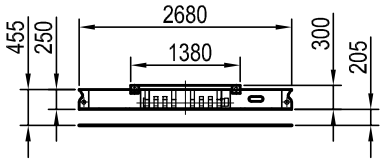

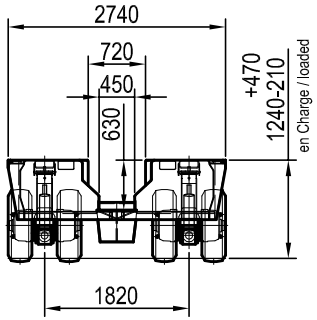

MDELTP

SMDELTP 2-5 PLES 8000 (8x4)

02/11/05 M5615

NICOLAS

89 290 Champs Sur Yonne – France
Phone: 03.86.53.52.00 Fax: 03.86.53.52.49
Internet: www.nicolas.fr – E-mail: contact@nicolas.fr

Dessiné par: DURVILLE P.

33138